Schrägkugellager 3814-B-2Z-TVH (Baureihe 38..-B-2Z)

zweireihig, beidseitig Spaltdichtung, Druckwinkel α = 25°

Das vorliegende Datenblatt ist nur eine Übersicht über Maße und Tragzahlen zum gewählten Produkt. Bitte beachten Sie unbedingt alle Hinweise in diesen Übersichtsseiten. Weiterführende Informationen finden Sie für viele Produkte unter dem Menüpunkt "Beschreibung". Außerdem können Sie umfangreiches Informationsmaterial auch über die Katalogauswahl (http://www.fag.de/content.fag.de/de/mediathek/library/library.jsp) oder Telefon +49 (91 32) 82 - 28 97 bestellen.

d	70	mm	
D	90	mm	
B	15	mm	
a	38,5	mm	
d_1	76,5	mm	
D_2			
$D_{a\,max}$	86,8	mm	
$d_{a\,min}$	73,2	mm	
$r_{a\,max}$	0,6	mm	
r_{min}	0,6	mm	
α	25	°	Druckwinkel
m	0,19	kg	Gewicht
C_r	19200	N	dynamische Tragzahl, radial
C_{0r}	23800	N	statische Tragzahl, radial
C_{ur}	1300	N	Ermüdungsgrenzbelastung radial
n_G	5600	1/min	Grenzdrehzahl
n_B	4150	1/min	Bezugsdrehzahl

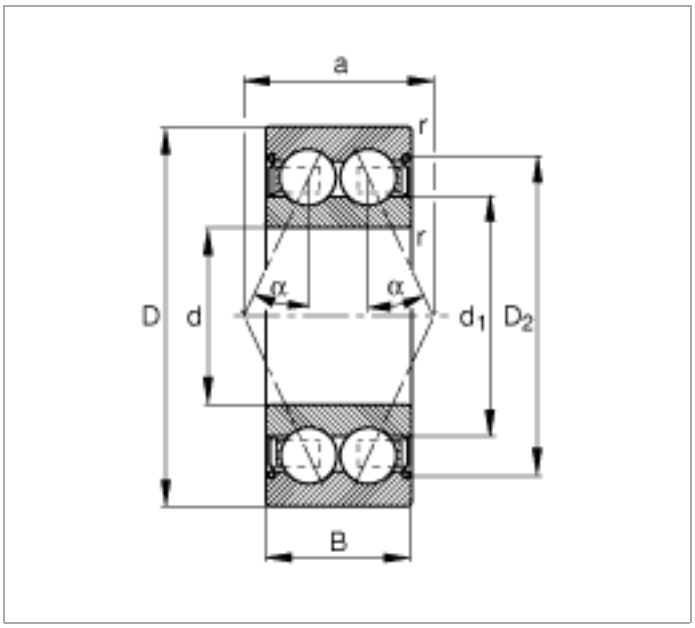
a
r
r
α
α
D
d
d1
D2
B

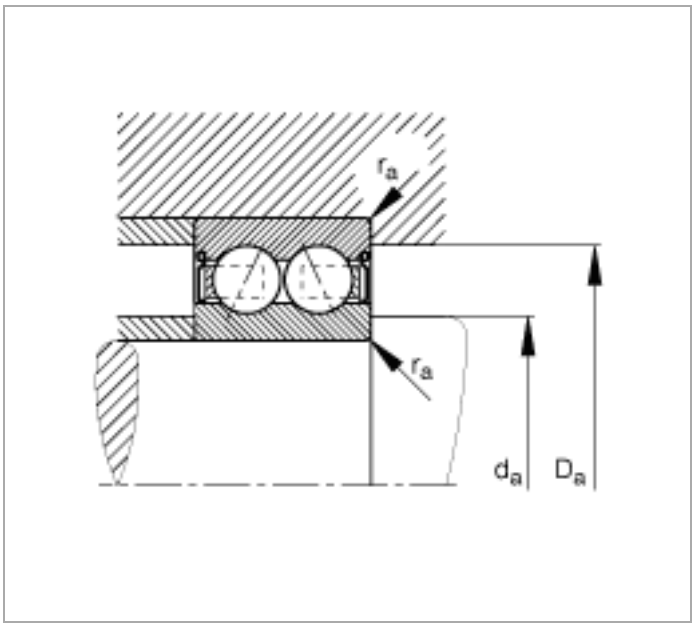
ra
ra
da
Da